Cvičebníček pro _____

Za každý den kdy si zahraješ, vymaluj housence jeden dílek tělíčka.

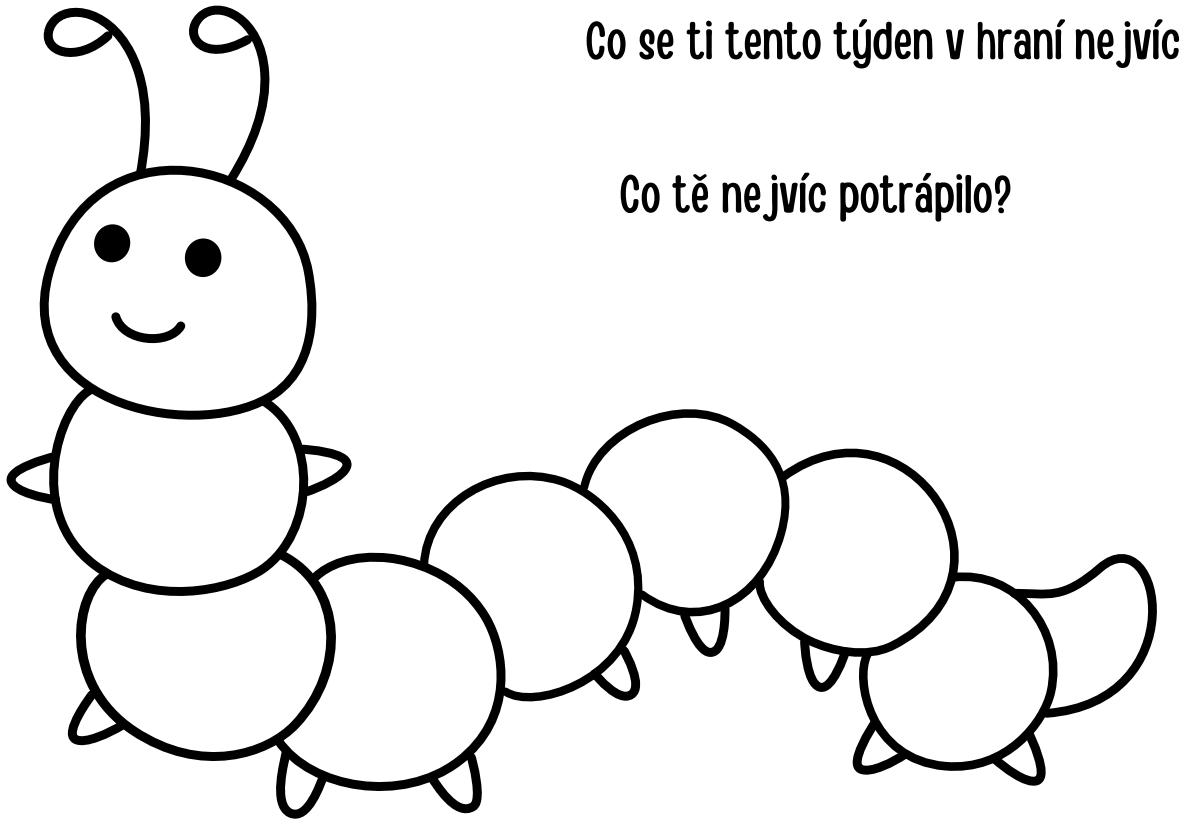

Co se ti tento týden v hraní nejvíc líbilo?

Co tě nejvíc potrápilo?

Cvičebníček pro _____

Vybarvi lokomotivu. Za každý den kdy si zahraješ, si vybarvi jeden vagónek.

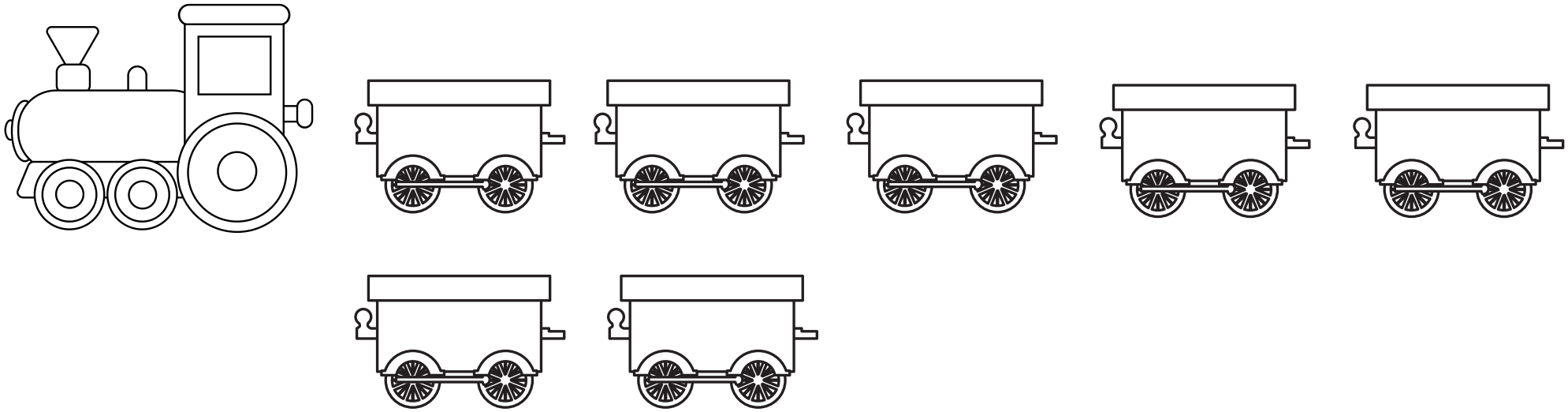

Která písnička se ti nejvíc líbila?

Která písnička se ti naopak vůbec nelíbila?

Cvičebníček pro _____

Za každý den kdy budeš hrát, si vybarvi rybičku.

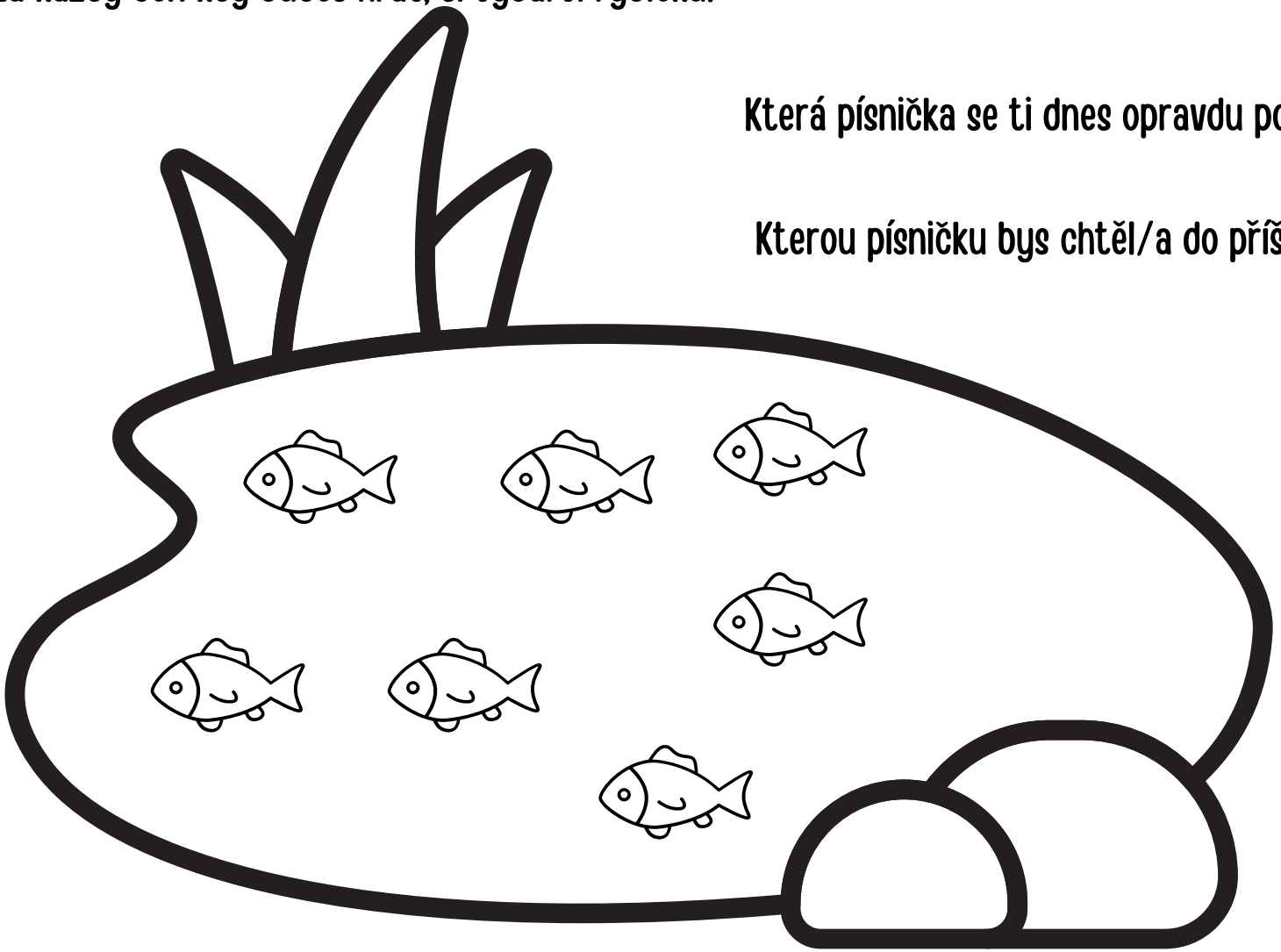

Která písnička se ti dnes opravdu povedla?

Kterou písničku bys chtěl/a do příště ještě vylepšit?

Cvičebníček pro _____

Vybarvi si včelí úl. Za každý den kdy budeš hrát, si vybarvi včelku.

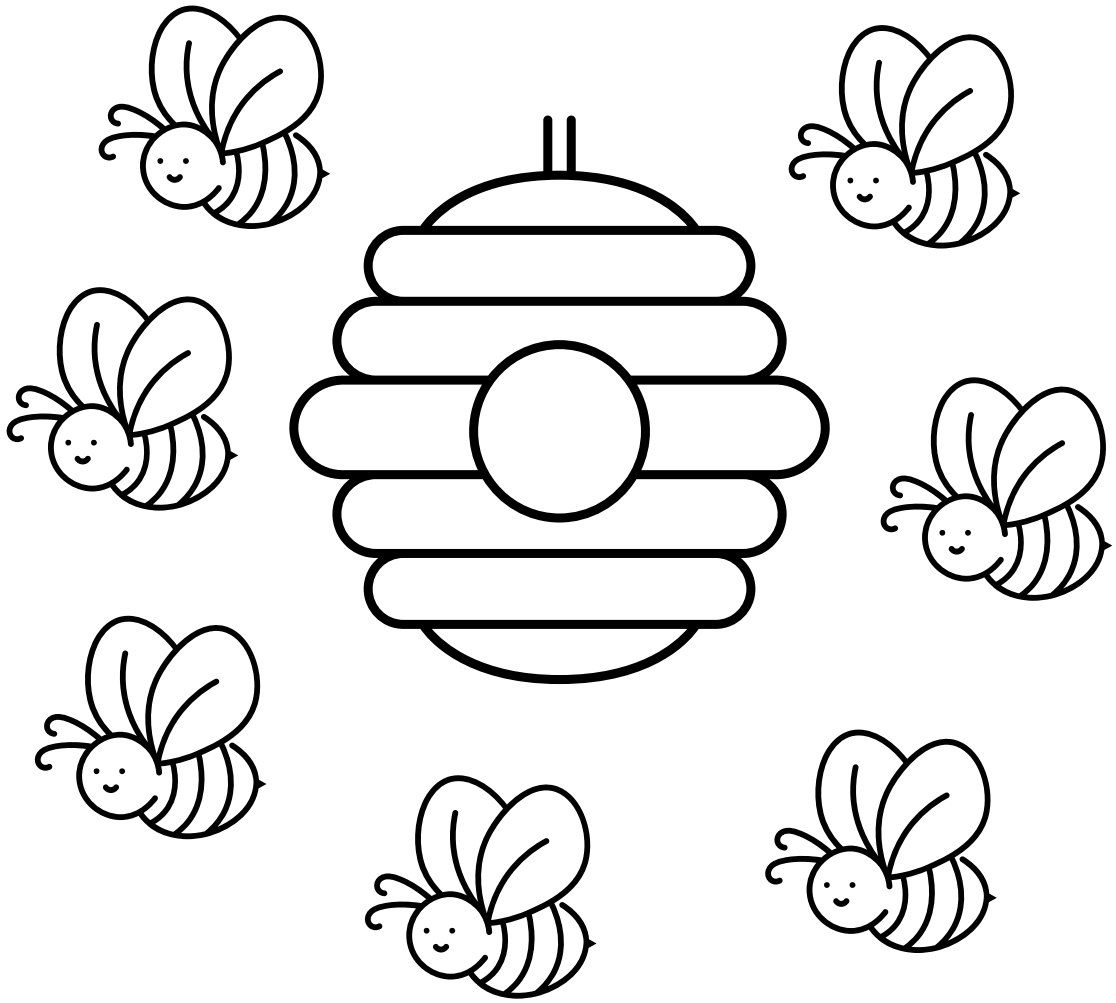

Co se ti tento týden v hraní povedlo vylepšit?

Co se ti ještě úplně nedaří?